Réduisez le temps de changement d'outil jusqu'à 75%!
Reduzieren Sie die Wechselzeit Ihrer IK-Halter um bis zu 75%!
Reduce tool change time by up to 75%!

Le système de distribution de réfrigérant Applitec JET-LINE est conçu pour tirer parti de tous les avantages offerts par le refroidissement à haute pression jusqu'à 220 bar. Associé à nos porte-outils, il permet des préparations rapides et flexibles tout en garantissant l'orientation et la quantité correcte de débit de l'agent de refroidissement directement sur l'outil de coupe!

Mit dem Applitec Hochdruckkühlmittelsystem JET-LINE profitieren Sie von einer effizienten Kühlmittelversorgung Ihrer IK-Werkzeuge bis zu 220 bar. In Verbindung mit den IK-Haltern von Applitec wird ein schneller, und flexibler Werkzeugwechsel ermöglicht!

Applitec JET-LINE coolant distribution system is designed to maximise the benefits and advantages offered by high pressure coolant up to 220 bar. Associared to our holders with intergrated coolant, the quick change and flexible system reduces set up times without compromising the correct orientation and quantity of coolant flow directly to the cutting tool!

Les avantages
Die Vorteile
The advantages

Changement rapide
Schnellwechselsystem
Quick change

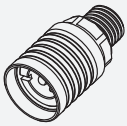

Réduit le temps de préparation et garantit le repositionnement des sorties de liquide de refroidissement

Verkürzung der Rüstzeiten bei gleicher Position der Kühlmittelauslässe

Reduces set up times with coolant outlets remain in the same position

Refroidissement à haute pression
Hochdruck abgekühlt
High pressure

Tuyaux flexibles renforcés garantis jusqu'à 220 bar !

Hochdruck verstärkten Schläuchen bis 220 bar !

High pressure flexible reinforced hoses up to 220 bar!

Facilité d'adaptation
Einfache Anpassungsmöglichkeiten
Easy to adapt

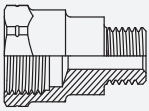

Adaptateur disponible pour filetage M5, M6, M8X1 and BSP1/8

Adapter für M5, M6, M8X1 und BSP1/8 erhältlich

Adaptors available for M5, M6, M8X1, and BSP1/8 thread

Multiples possibilités de connexion
Vielfältige Anschlussoptionen
Large range of connection possibilites

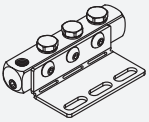

Vaste gamme de connecteurs pour tous les types de machines

Grosse Auswahl von Anschlüsse für alle Machinentypen

Huge range of possible coolant connections to suit all machine types

Système articulé
Gelenksystem
Articulated system

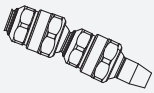

Module flexible d'arrosage en acier pour une meilleure stabilité

Flexibler Stahlkühlmittelmodul für eine bessere Stabilität

Flexible steel coolant unit for better stability

Augmentation de la durée de vie et une meilleure efficacité de l'outil dû au contrôle des copeaux

JET-LINE steigert die Lebensdauer der Werkzeuge und verbessert die Spankontrolle

Increased tool life with better swarf control

Index

JKIT		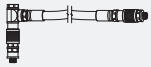	> **16.04**
STARTER-KIT			> **16.12**
JS	Raccords rapides Schnellkupplungen Quick connectors		> **16.14**
JO	Joints d'étanchéité en cuivre Kupferdichtungsringe Copper sealing gaskets		> **16.15**
JTX-AC	Tubes de distribution flexibles en acier inoxydable tressé Rostfreier Stahlflex-Schlauch Flexible distribution tubes of stainless steel braiding		> **16.16**
JT-CU	Tubes de distribution en cuivre Kupferrohre Copper distribution tubes		> **16.17**
JRMF	Connecteurs mâle/femelle Gewindeadapter Innen und Außengewinde Male/female connectors		> **16.18**
JRFF	Connecteurs femelle/femelle Gewindeadapter Innengewinde Female connectors		> **16.20**
JRMM	Connecteurs mâle/mâle Gewindeadapter Außengewinde Male connectors		> **16.21**
JN	Écrous d'étanchéité Dichtungsmutter Sealing nuts		> **16.22**
JNG	Bague d'étanchéité Dichtungsring Sealing ring		> **16.23**
JCBF	Banjos courts femelle Kurzer Innengewindeadapter Short female Banjo		> **16.24**
JCBM	Banjos courts mâle Kurzer Aussengewindeadapter Short Banjo		> **16.25**
JABF	Banjos longs droits femelle Langer Innengewindeadapter Long straight female banjos		> **16.26**
JABF-45°	Banjos longs coudés femelle Adapter lang 45° Innengewinde Long curved female banjos		> **16.27**

Index

JEB	Vis banjo Hohlschrauben einfach Banjo screws		> **16.28**
JEB-DUO	Vis banjo double Hohlschrauben doppelt Double banjo screws	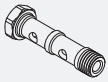	> **16.29**
JVB	Fiches de verrouillage Verschlußstecker Sealing connecting plugs		> **16.30**
JVF	Fiches de connexion Innengewindestecker Connecting plugs		> **16.31**
JWF	Fiches de connexion fixes femelle Innengewindestecker mit Verdrehsicherung Female positionning connection plugs		> **16.32**
JWM	Fiches de connexion fixes mâle Aussengewindestecker mit Verdrehsicherung Male positionning connection plugs	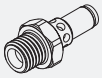	> **16.33**
JK	Blocs de distribution Kühlmittelverteiler Distribution blocks		> **16.34**
JBB	Bouchons d'étanchéité Verschlußstopfen Sealing plugs		> **16.35**

Système articulé avec arrosage / Gelenksystem mit Kühlung / Articulated system with coolant new

JKIT-AR	Kit articulé avec buse d'arrosage Gelenkkit mit Kühlungsdüse Articulated kit with coolant nozzle		> **16.36**
JKIT-CU	Kit tube en cuivre avec buse d'arrosage Kit Kupferrohr mit Kühlungsdüse Kit copper tube with coolant nozzle		> **16.38**
JAR	Système articulé Gelenksystem Articulated system		> **16.39**
JRMM-AR	Connecteurs mâle/mâle Anschlüsse Aussengewinde Male connectors		> **16.40**
JJ-AR	Buses Düse Nozzle		> **16.41**
ACCESSOIRES			> **16.43**

Kit de connexion
Verbindungskit
Connection kit

Quick / Fix

M5

JKIT-M5-D4-...-QF

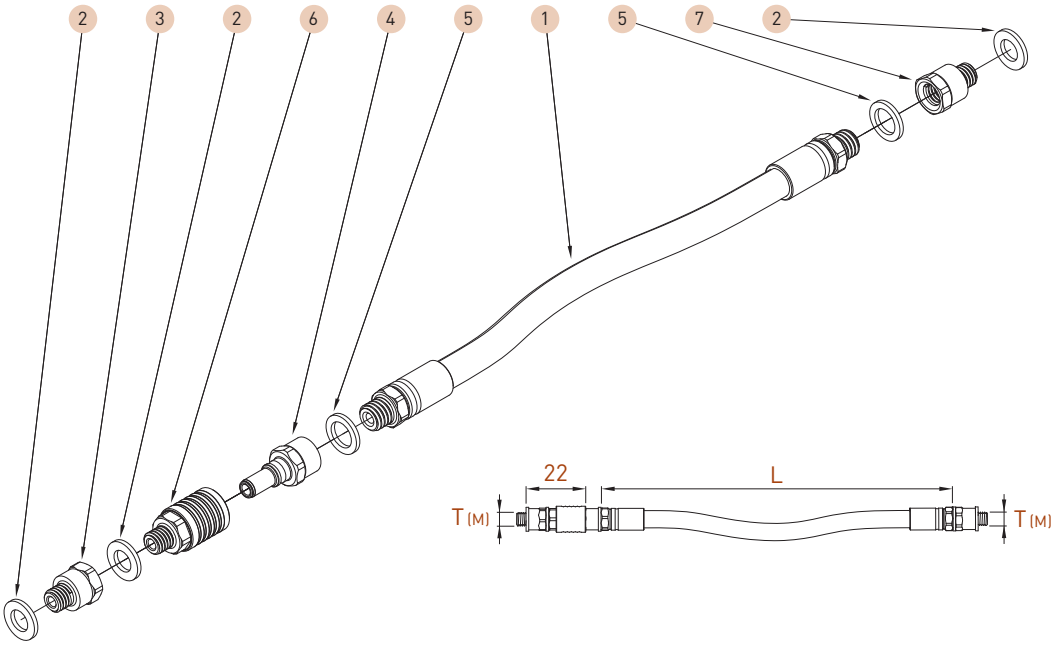

Ref	Qty	Kit composition
1	1	JTX-AC-M6-L...
2	3	JO-M5
3	1	JRMF-M5-M5-L6.5
4	1	JVF-M6-D4
5	2	JO-M6
6	1	JS-M5-D4
7	1	JRMF-M5-M6-L7.5

D	T (M)	L	Art. N°
4	M5	102	**JKIT-M5-D4-102-QF**
		203	**JKIT-M5-D4-203-QF**
		305	**JKIT-M5-D4-305-QF**
		406	**JKIT-M5-D4-406-QF**

Compatibilité Kompatibilität Compatibility	
	Porte-outil/Halter/Holder M5
	ISO-Line 8X10 MODU-Line TOP-Line 8X10 TURN-Line 8X10

Options	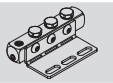	
	Art. N°	**Art. N°**
	JK-M5-1010-4T	**C-SW8-E2.5**
	voir page 16.34 siehe Seite 16.34 see page 16.34	voir page 16.45 siehe Seite 16.45 see page 16.45

Kit de connexion
Verbindungskit
Connection kit

Quick / Quick

M5

JKIT-M5-D4-...-QQ

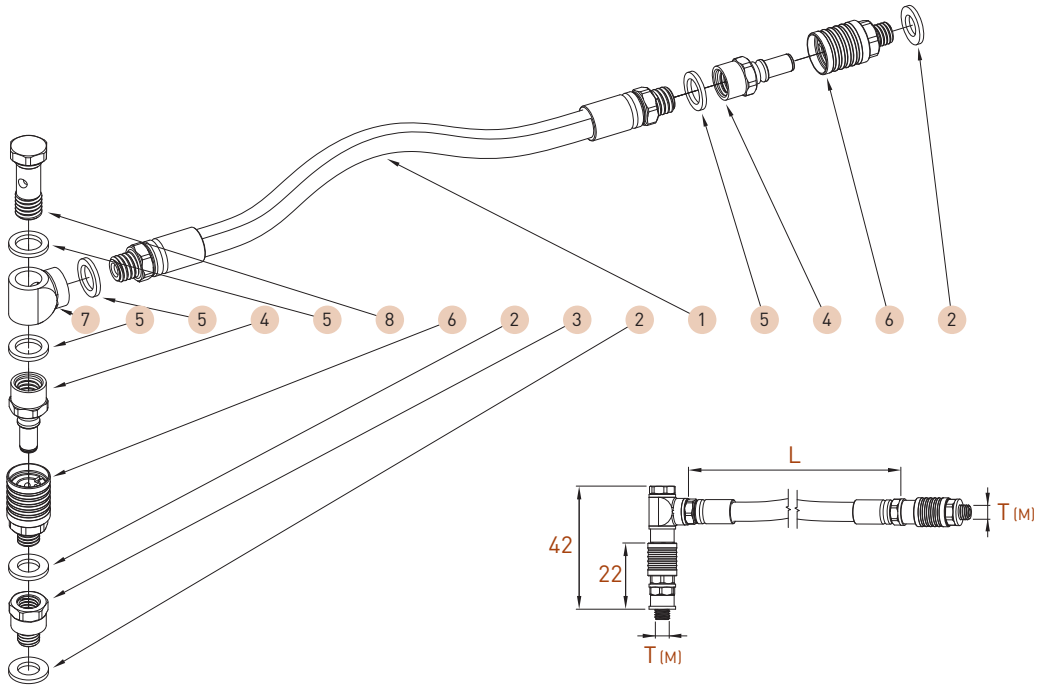

Ref	Qty	Kit composition
1	1	JTX-AC-M6-L...
2	3	JO-M5
3	1	JRMF-M5-M5-L6.5
4	2	JVF-M6-D4
5	4	JO-M6
6	2	JS-M5-D4
7	1	JCBF-Ø6-M6
8	1	JEB-M6-L19

D	T (M)	L	Art. N°
4	M5	102	**JKIT-M5-D4-102-QQ**
		203	**JKIT-M5-D4-203-QQ**
		305	**JKIT-M5-D4-305-QQ**
		406	**JKIT-M5-D4-406-QQ**

Compatibilité Kompatibilität Compatibility	
	Porte-outil/Halter/Holder M5
	ISO-Line 8X10 MODU-Line TOP-Line 8X10 TURN-Line 8X10

Options		
	Art. N°	**Art. N°**
	JK-M5-1010-4T	**C-SW8-E2.5**
	voir page 16.34 siehe Seite 16.34 see page 16.34	voir page 16.45 siehe Seite 16.45 see page 16.45

Kit de connexion
Verbindungskit
Connection kit

Quick / Fix

M6

JKIT-M6-D4-...-QF

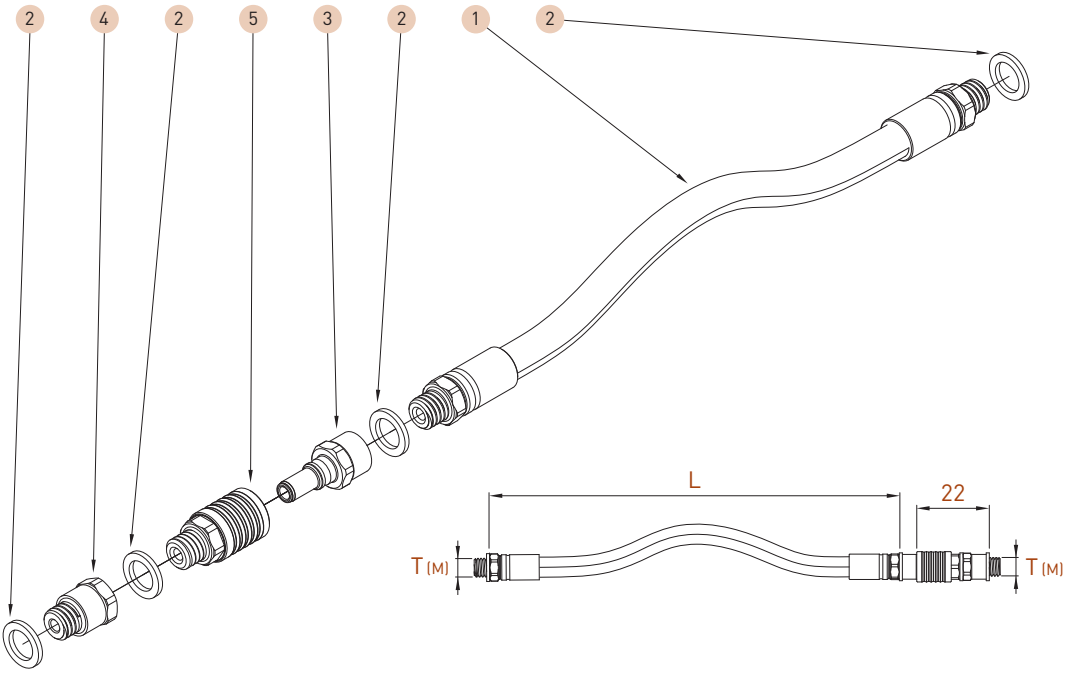

Ref	Qty	Kit composition
1	1	JTX-AC-M6-L...
2	4	JO-M6
3	1	JVF-M6-D4
4	1	JRMF-M6-M6-L7.5
5	1	JS-M6-D4

D	T (M)	L	Art. N°
4	M6	102	**JKIT-M6-D4-102-QF**
		203	**JKIT-M6-D4-203-QF**
		305	**JKIT-M6-D4-305-QF**
		406	**JKIT-M6-D4-406-QF**

Compatibilité Kompatibilität Compatibility	
	Porte-outil/Halter/Holder M6

Options	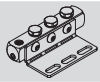	
	Art. N°	**Art. N°**
	JK-M6-1010-4T	**C-SW8-E2.5**
	voir page 16.34 siehe Seite 16.34 see page 16.34	voir page 16.45 siehe Seite 16.45 see page 16.45

Kit de connexion
Verbindungskit
Connection kit

Quick / Quick

M6

JKIT-M6-D4-...-QQ

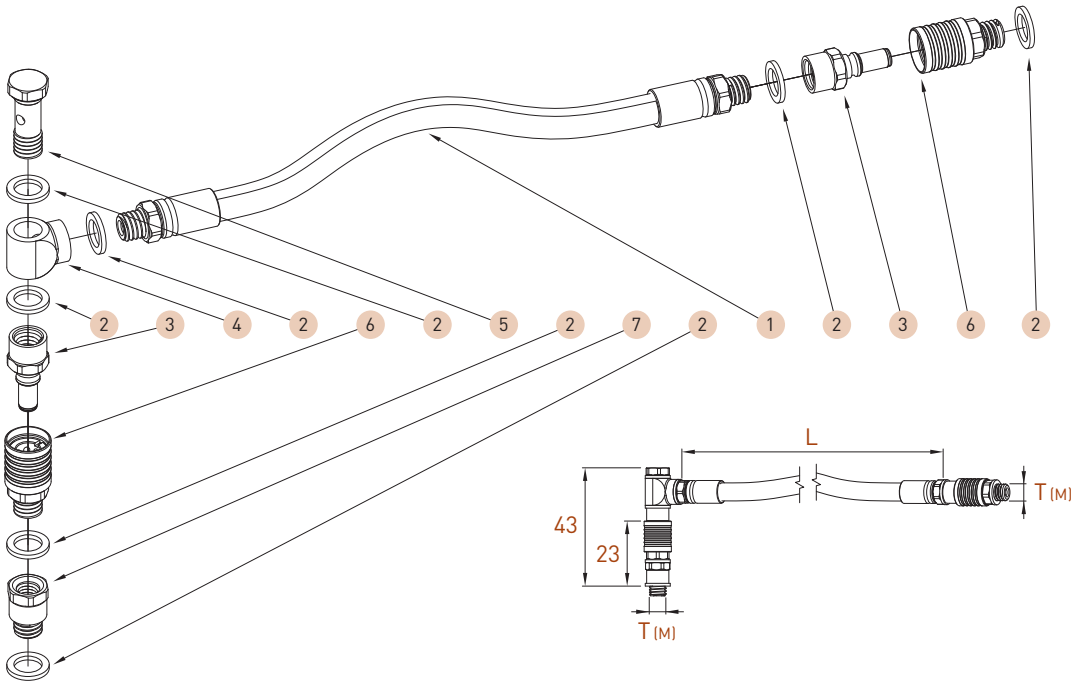

Ref	Qty	Kit composition
1	1	JTX-AC-M6-L...
2	7	JO-M6
3	2	JVF-M6-D4
4	1	JCBF-Ø6-M6
5	1	JEB-M6-L19
6	2	JS-M6-D4
7	1	JRMF-M6-M6-L7.5

D	T (M)	L	Art. N°
4	M6	102	**JKIT-M6-D4-102-QQ**
		203	**JKIT-M6-D4-203-QQ**
		305	**JKIT-M6-D4-305-QQ**
		406	**JKIT-M6-D4-406-QQ**

Compatibilité Kompatibilität Compatibility	
	Porte-outil/Halter/Holder M6

Options		
	Art. N°	**Art. N°**
	JK-M6-1010-4T	**C-SW8-E2.5**
	voir page 16.34 siehe Seite 16.34 see page 16.34	voir page 16.45 siehe Seite 16.45 see page 16.45

Kit de connexion
Verbindungskit
Connection kit

Quick / Fix

M8X1

JKIT-M8X1-D6-...-QF

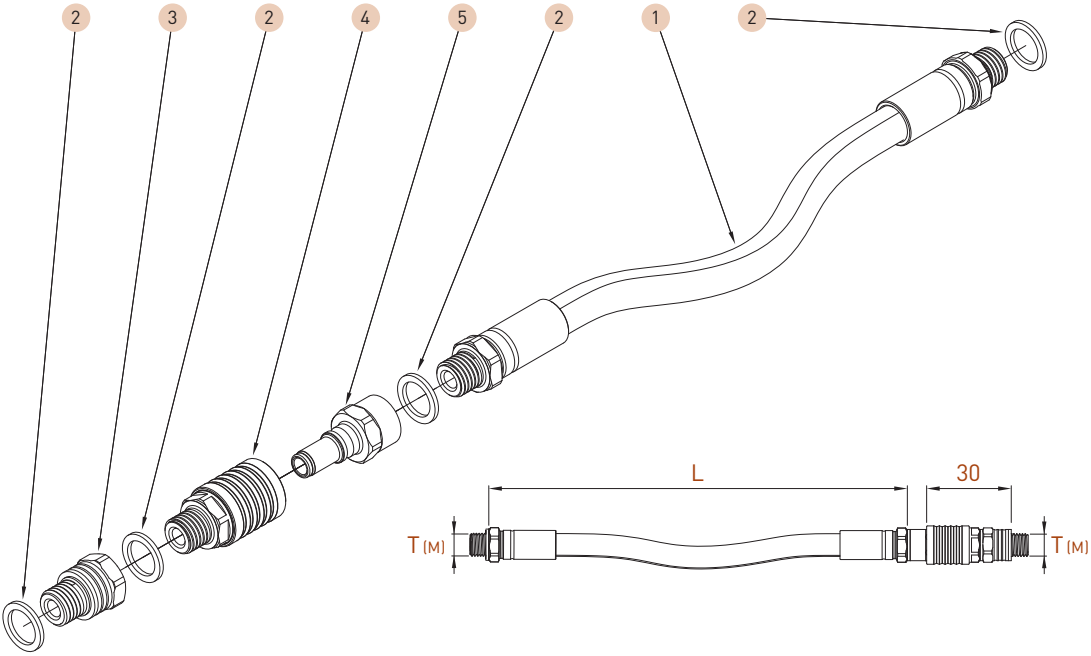

Ref	Qty	Kit composition
1	1	JTX-AC-M8X1-L...
2	4	JO-M8X1
3	1	JRMF-M8X1-M8X1-L9.5
4	1	JS-M8X1-D6
5	1	JVF-M8X1-D6

D	T (M)	L	Art. N°
6	M8X1	102	**JKIT-M8X1-D6-102-QF**
		203	**JKIT-M8X1-D6-203-QF**
		305	**JKIT-M8X1-D6-305-QF**
		406	**JKIT-M8X1-D6-406-QF**

Compatibilité Kompatibilität Compatibility	 **Porte-outil/Halter/Holder M8X1** CUT-Line 16X16 - 25X25 ECO-Line 10X12 - 20X20 EVOCUT-Line 10X12 - 20X20 IN-Line Ø12 - Ø28 ISO-Line 10X10 - 20X20 MODU-Line PRO-Line 10X12 - 20X20 TOP-Line 10X12 - 20X20 TURN-Line 10X12 - 20X20

Options	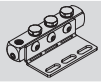	
	Art. N°	**Art. N°**
	JK-M8X1-1515-4T	**C-SW11-E3.7**
	voir page 16.34 siehe Seite 16.34 see page 16.34	voir page 16.45 siehe Seite 16.45 see page 16.45

Kit de connexion / Verbindungskit / Connection kit

Quick / Quick **M8X1** **JKIT-M8X1-D6-...-QQ**

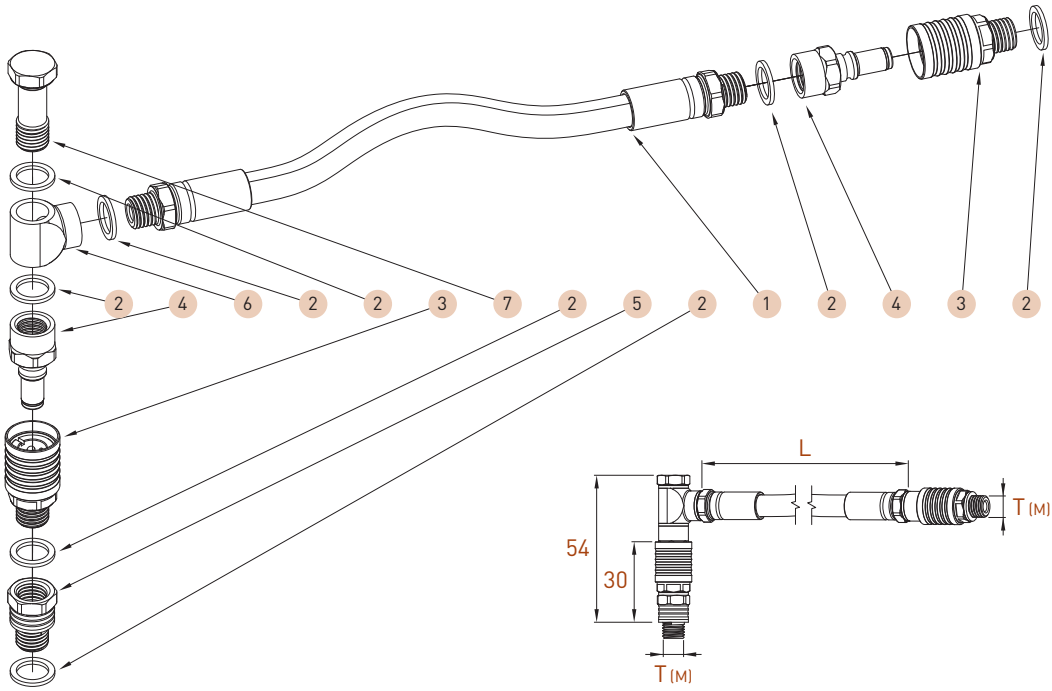

Ref	Qty	Kit composition
1	1	JTX-AC-M8X1-L...
2	7	JO-M8X1
3	2	JS-M8X1-D6
4	2	JVF-M8X1-D6
5	1	JRMF-M8X1-M8X1-L9.5
6	1	JCBF-Ø8-M8X1
7	1	JEB-M8X1-L24

D	T (M)	L	Art. N°
6	M8X1	102	**JKIT-M8X1-D6-102-QQ**
		203	**JKIT-M8X1-D6-203-QQ**
		305	**JKIT-M8X1-D6-305-QQ**
		406	**JKIT-M8X1-D6-406-QQ**

Compatibilité Kompatibilität Compatibility	
	Porte-outil/Halter/Holder M8X1
	CUT-Line 16X16 - 25X25 ECO-Line 10X12 - 20X20 EVOCUT-Line 10X12 - 20X20 IN-Line Ø12 - Ø28 ISO-Line 10X10 - 20X20 MODU-Line PRO-Line 10X12 - 20X20 TOP-Line 10X12 - 20X20 TURN-Line 10X12 - 20X20

Options		
	Art. N°	**Art. N°**
	JK-M8X1-1515-4T	**C-SW11-E3.7**
	voir page 16.34 siehe Seite 16.34 see page 16.34	voir page 16.45 siehe Seite 16.45 see page 16.45

Kit de connexion / Verbindungskit / Connection kit

Quick / Fix

BSP1/8

JKIT-BSP1/8-D6-...-QF

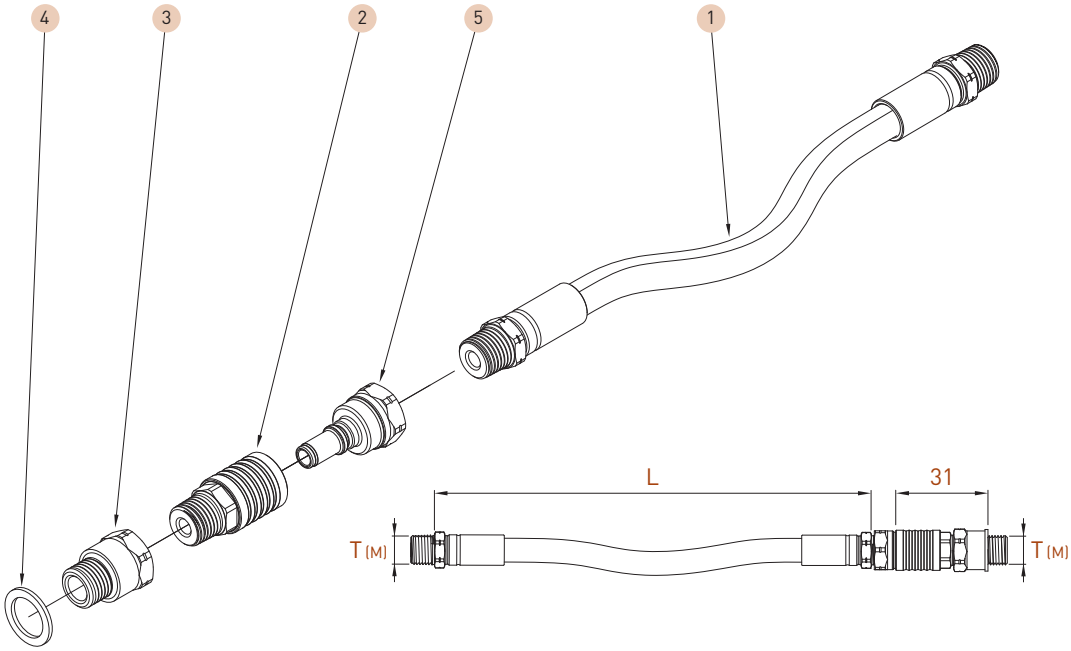

Ref	Qty	Kit composition
1	1	JTX-AC-BSPT1/8-L...
2	1	JS-BSPT1/8-D6
3	1	JRMF-BSP1/8-BSP1/8-L10.5
4	1	JO-BSP1/8
5	1	JVF-BSP1/8-D6

D	T (M)	L	Art. N°
6	BSP1/8	102	**JKIT-BSP1/8-D6-102-QF**
		203	**JKIT-BSP1/8-D6-203-QF**
		305	**JKIT-BSP1/8-D6-305-QF**
		406	**JKIT-BSP1/8-D6-406-QF**

Compatibilité Kompatibilität Compatibility	
	Porte-outil/Halter/Holder BSP1/8

Options		
	Art. N°	**Art. N°**
	JK-BSP1/8-1515-4T	**C-SW11-E3.7**
	voir page 16.34 siehe Seite 16.34 see page 16.34	voir page 16.45 siehe Seite 16.45 see page 16.45

Kit de connexion / Verbindungskit / Connection kit

Quick / Quick **BSP1/8** **JKIT-BSP1/8-D6-...-QQ**

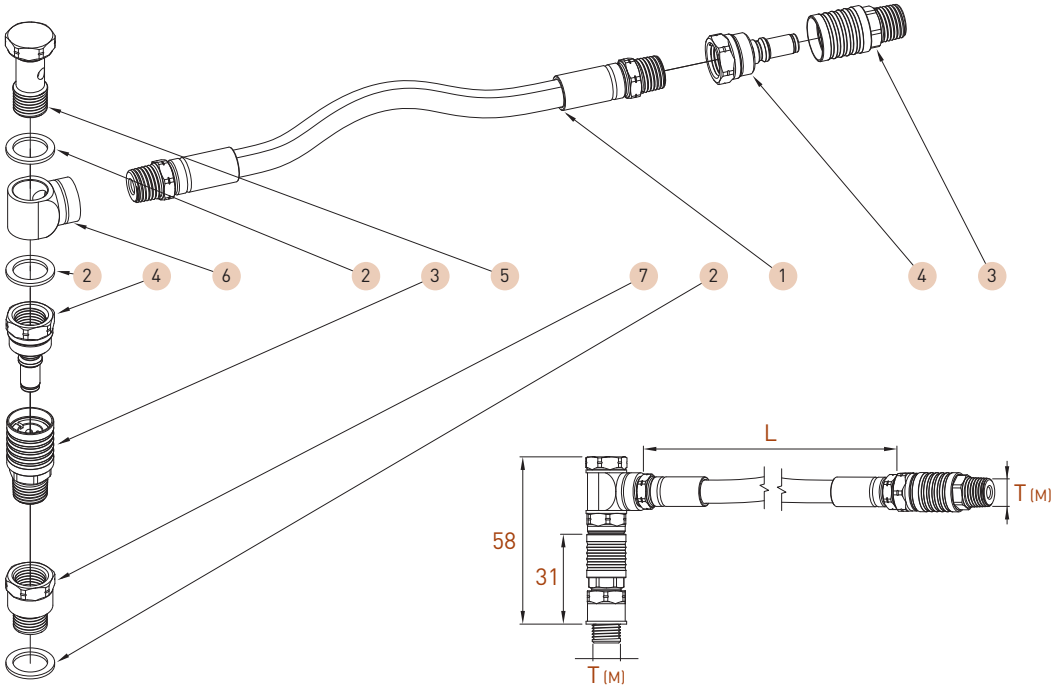

Ref	Qty	Kit composition
1	1	JTX-AC-BSPT1/8-L...
2	3	JO-BSP1/8
3	2	JS-BSPT1/8-D6
4	2	JVF-BSP1/8-D6
5	1	JEB-BSP1/8-L26
6	1	JCBF-Ø10-BSP1/8
7	1	JRMF-BSP1/8-BSP1/8-L10.5

D	T (M)	L	Art. N°
6	BSP1/8	102	**JKIT-BSP1/8-D6-102-QQ**
		203	**JKIT-BSP1/8-D6-203-QQ**
		305	**JKIT-BSP1/8-D6-305-QQ**
		406	**JKIT-BSP1/8-D6-406-QQ**

Compatibilité Kompatibilität Compatibility	
	Porte-outil/Halter/Holder BSP1/8

Options		
	Art. N°	**Art. N°**
	JK-BSP1/8-1515-4T	**C-SW11-E3.7**
	voir page 16.34 siehe Seite 16.34 see page 16.34	voir page 16.45 siehe Seite 16.45 see page 16.45

Starter Kit

M6 (+ M5)

JSTART-D4

Qty	Kit composition	Art. N°
2	C-SW8-E2.5	JSTART-D4
4	JO-M6	
2	JO-M5	
2	JK-M6-1010-4T	
10	JS-M6-D4	
2	JTX-AC-M6-102	
2	JTX-AC-M6-203	
2	JTX-AC-M6-305	
2	JTX-AC-M6-406	
10	JVF-M6-D4	
2	JVB-D4	
2	JWF-M6-D4	
2	JRMF-M6-M6-L7.5	
2	JRMF-M6-M6-L12.5	
2	JRMF-M6-M6-L17.5	
10	JRMF-M5-M6-L7.5	
2	JRFF-M6-L9.0	
5	JCBF-Ø6-M6	
2	JABF-Ø6-M6-45°	
5	JEB-M6-L19	
2	JEB-M6-L30-DUO	
1	JT-CU-M6-102	
1	JT-CU-M6-203	

Starter Kit

M8X1 (+ BSP1/8)

JSTART-D6

Qty	Kit composition	Art. N°
2	C-SW11-E3.7	JSTART-D6
4	JO-M8X1	
2	JK-M8X1-1515-4T	
10	JS-M8X1-D6	
2	JTX-AC-M8X1-102	
2	JTX-AC-M8X1-203	
2	JTX-AC-M8X1-305	
2	JTX-AC-M8X1-406	
10	JVF-M8X1-D6	
2	JVB-D6	
2	JWF-M8X1-D6	
2	JRMF-M8X1-M8X1-L9.5	
2	JRMF-M8X1-M8X1-L14.5	
2	JRMF-M8X1-M8X1-L19.5	
10	JRMF-BSPT1/8-M8X1-L9.0	
2	JRFF-M8X1-L12.0	
5	JCBF-Ø8-M8X1	
2	JABF-Ø8-M8X1-45°	
5	JEB-M8X1-L24	
2	JEB-M8X1-L38-DUO	
1	JT-CU-M8X1-102	
1	JT-CU-M8X1-203	

Raccord rapide
Schnellkupplungen
Quick connector

JS

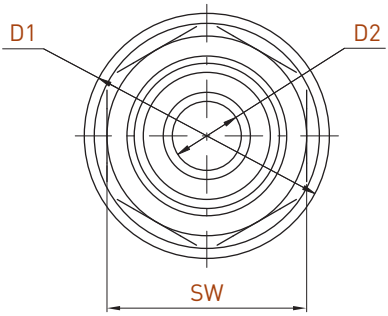

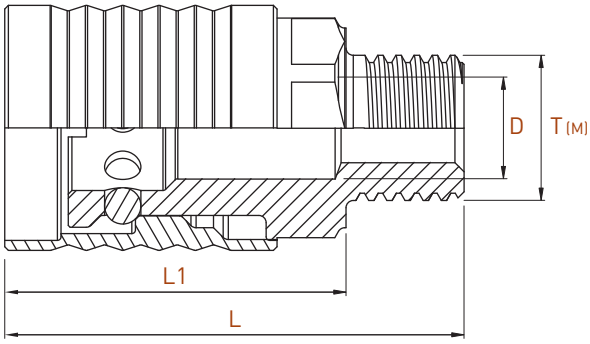

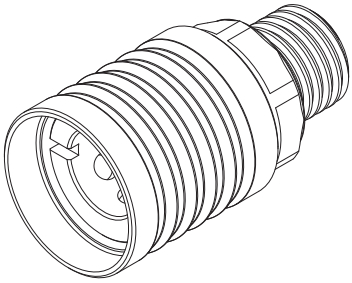

T (M)	L	L1	SW	D	D1	D2	Art. N°
M5	18	14	8	4	9.8	2.3	**JS-M5-D4**
M6	18	14	8	4	9.8	2.3	**JS-M6-D4**
M8X1KEG	20	14	8	4	9.8	2.3	**JS-M8X1KEG-D4**
M8X1	25	19	11	6	13.5	3.8	**JS-M8X1-D6**
BSPT1/8	29.3	19	11	6	13.5	3.8	**JS-BSPT1/8-D6**

Pression max Max. Druck max. pressure	KEG =	BSPT =
= 220 Bar (3.190 PSI)	filetage conique konisches Gewinde conical thread	filetage conique konisches Gewinde conical thread

Joint d'étanchéité en cuivre
Kupferdichtungsringe
Copper sealing gasket

J0

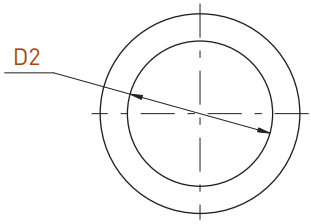

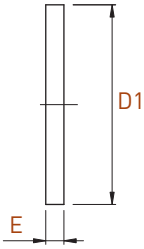

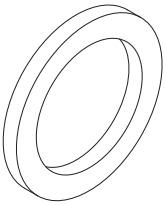

D1	D2	E	Art. N°
9	5	1	**J0-M5***
9	6	1	**J0-M6***
11	8	1	**J0-M8X1***
14	10	1	**J0-BSP1/8***

* vendu par 10 pces
10-facherweise verkauft
sold by 10 pcs

Tube de distribution flexible en acier inoxydable tressé
Rostfreier Stahlflex-Schlauch
Flexible distribution tube of stainless steel braiding

JTX-AC

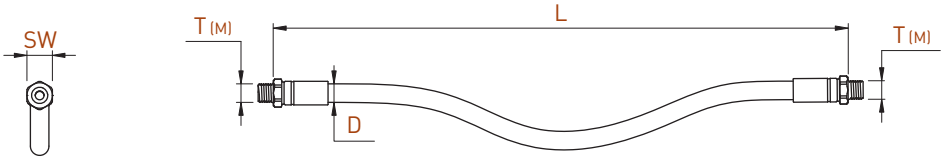

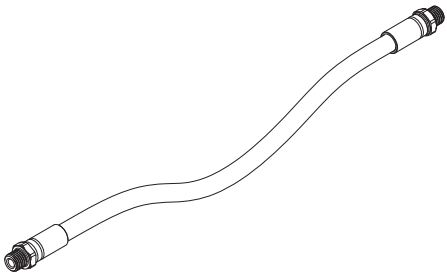

T (M)	L*	SW	D	Art. N°
M6	102	8	Ø6.5	**JTX-AC-M6-102**
	203	8	Ø6.5	**JTX-AC-M6-203**
	305	8	Ø6.5	**JTX-AC-M6-305**
	406	8	Ø6.5	**JTX-AC-M6-406**
M8X1	102	11	Ø8	**JTX-AC-M8X1-102**
	203	11	Ø8	**JTX-AC-M8X1-203**
	305	11	Ø8	**JTX-AC-M8X1-305**
	406	11	Ø8	**JTX-AC-M8X1-406**
BSPT1/8	102	11	Ø8	**JTX-AC-BSPT1/8-102**
	203	11	Ø8	**JTX-AC-BSPT1/8-203**
	305	11	Ø8	**JTX-AC-BSPT1/8-305**
	406	11	Ø8	**JTX-AC-BSPT1/8-406**

* Longueur spécifique possible sur demande
Spezifische Länge auf Anfrage möglich
Specific length possible on request

Pression max Max. Druck max. pressure	KEG =	BSPT =
= 220 Bar (3.190 PSI)	filetage conique konisches Gewinde conical thread	filetage conique konisches Gewinde conical thread

Pression (bar)	Ø 6.5 (l/min)	Ø 8 (l/min)
2	3.5	9.5
8	7.0	19.0
15	9.6	26.0
20	11.0	30.1
30	13.5	36.9
50	17.5	47.6
80	22.1	60.3
100	24.7	67.4
150	30.2	82.5

Tube de distribution en cuivre
Kupferrohr
Copper distribution tube

JT-CU

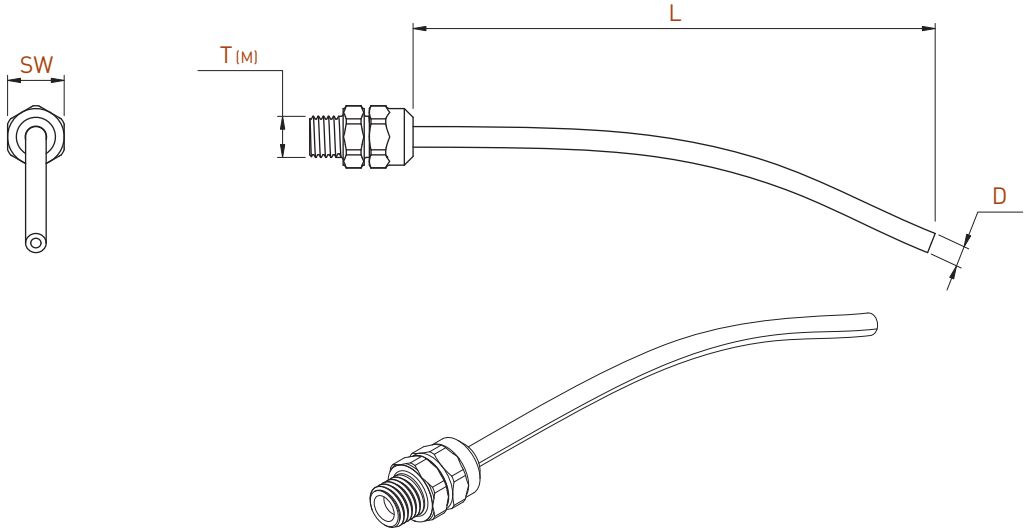

T (M)	L*	SW	D	Art. N°
M6	102	8	Ø3	**JT-CU-M6-102**
	203	8	Ø3	**JT-CU-M6-203**
	305	8	Ø3	**JT-CU-M6-305**
	406	8	Ø3	**JT-CU-M6-406**
M8X1	102	11	Ø4	**JT-CU-M8X1-102**
	203	11	Ø4	**JT-CU-M8X1-203**
	305	11	Ø4	**JT-CU-M8X1-305**
	406	11	Ø4	**JT-CU-M8X1-406**

* Longueur spécifique possible sur demande
Spezifische Länge auf Anfrage möglich
Specific length possible on request

Pression max Max. Druck max. pressure
= 220 Bar (3.190 PSI)

Connecteurs mâle/femelle
Gewindeadapter Innen und Außengewinde
Male/female connectors

JRMF

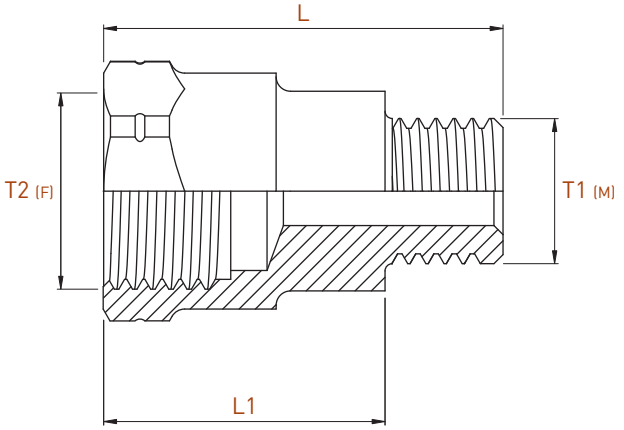

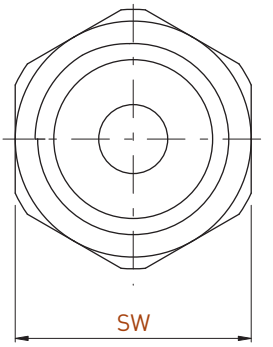

T1 (M)	T2 (F)	L1	L	SW	Art. N°
M5	M5	6.5	11	8	JRMF-M5-M5-L6.5
		11.5	16	8	JRMF-M5-M5-L11.5
		16.5	21	8	JRMF-M5-M5-L16.5
	M6	7.5	12	8	JRMF-M5-M6-L7.5
	M8X1	9.5	14	11	JRMF-M5-M8X1-L9.5
M6	M6	7.5	12.5	8	JRMF-M6-M6-L7.5
		12.5	17.5	8	JRMF-M6-M6-L12.5
		17.5	22.5	8	JRMF-M6-M6-L17.5
	M8X1	9.5	14.5	11	JRMF-M6-M8X1-L9.5
M8X1KEG	M6	6	12	8	JRMF-M8X1KEG-M6-L6.0
	M8X1	9.5	16.5	11	JRMF-M8X1KEG-M8X1-L9.5
M8X1	M5	5.5	12	11	JRMF-M8X1-M5-L5.5
	M6	7	13.5	11	JRMF-M8X1-M6-L7.0
	M8X1	9.5	16	11	JRMF-M8X1-M8X1-L9.5
		14.5	21	11	JRMF-M8X1-M8X1-L14.5
		19.5	26	11	JRMF-M8X1-M8X1-L19.5
	BSP1/8	10.5	17	13	JRMF-M8X1-BSP1/8-L10.5
		15.5	22	13	JRMF-M8X1-BSP1/8-L15.5
		20.5	27	13	JRMF-M8X1-BSP1/8-L20.5
	NPT1/8	11	17.5	13	JRMF-M8X1-NPT1/8-L11 new
M8X1.25	M8X1	9.5	16	11	JRMF-M8X1.25-M8X1-L9.5 new
BSPT1/8	M5	3.5	14.6	11	JRMF-BSPT1/8-M5-L3.5
	M6	3.5	14.6	11	JRMF-BSPT1/8-M6-L3.5
	M8X1	9	20.3	11	JRMF-BSPT1/8-M8X1-L9.0
BSP1/8	BSP1/8	10.5	18	13	JRMF-BSP1/8-BSP1/8-L10.5
		15.5	23	13	JRMF-BSP1/8-BSP1/8-L15.5
		20.5	28	13	JRMF-BSP1/8-BSP1/8-L20.5
NPT1/8	M8X1	7	17	13	JRMF-NPT1/8-M8X1-L7.0 new
	BSP1/8	9	20.3	13	JRMF-NPT1/8-BSP1/8-L9.0 new
NTP1/16	M6	6	15	11	JRMF-NPT1/16-M6-L6.0 new
	M8X1	9	18	13	JRMF-NPT1/16-M8X1-L9.0 new
SAE7/16-20	M6	4.5	12	13	JRMF-SAE7/16-20-M6-L4.5 new
	M8X1	7	14.5	13	JRMF-SAE7/16-20-M8X1-L7 new

Connecteurs mâle/femelle avec cône 60°
Innen und Außengewinde mit 60°-Kegel
Male/female connectors with cone 60°

JRMF-A60°

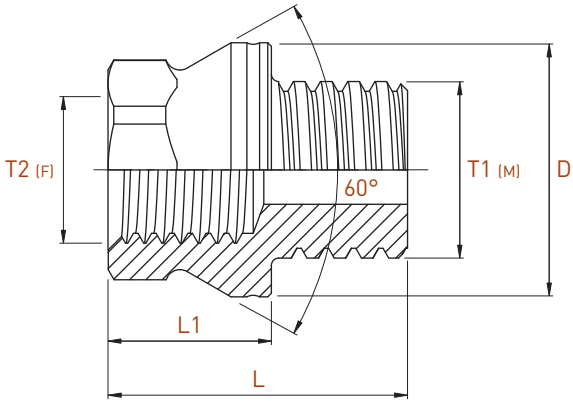

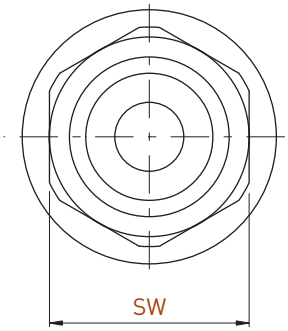

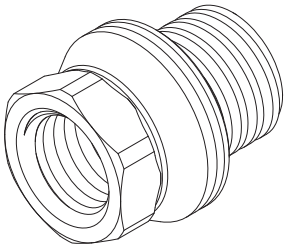

T1 (M)	T2 (F)	L1	L	D	SW	Art. N°
BSP1/8	M8X1	9	16.5	14	11	**JRMF-BSP1/8-M8X1-A60°-L9.0**

Connecteurs femelle/femelle
Gewindeadapter Innengewinde
Female connectors

JRFF

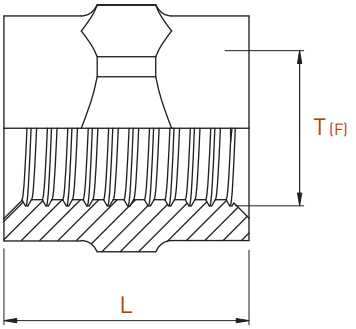

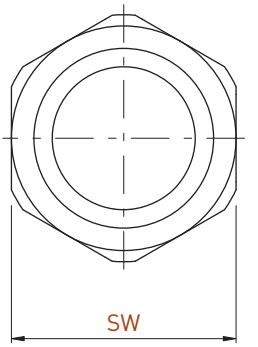

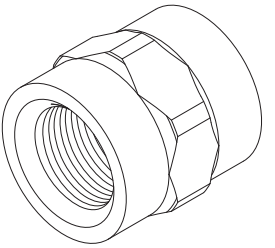

T (F)	L	SW	Art. N°
M6	9	8	**JRFF-M6-L9.0**
M8X1	12	11	**JRFF-M8X1-L12.0**

Connecteurs mâle/mâle
Gewindeadapter Außengewinde
Male connectors

JRMM

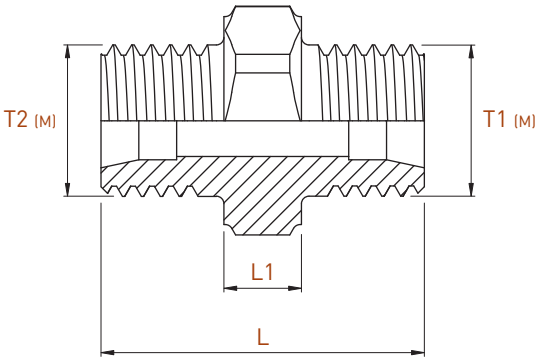

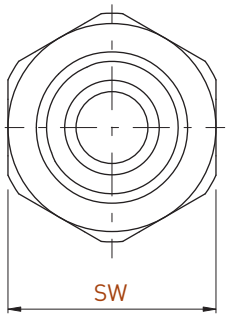

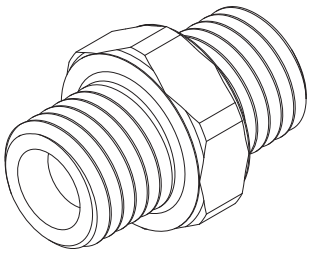

T1 (M)	T2 (M)	L1	L	SW	Art. N°
M6	M6	3	13	8	**JRMM-M6-M6-L3.0**
M8X1	M8X1	4	17	11	**JRMM-M8X1-M8X1-L4.0**
M10	M8X1	3.5	17.5	11	**JRMM-M10-M8X1-3.5** new

Écrous d'étanchéité
Dichtungsmutter
Sealing nuts

JN

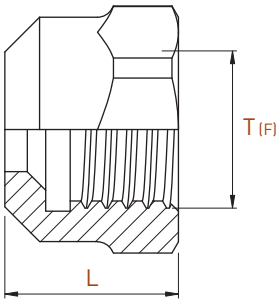

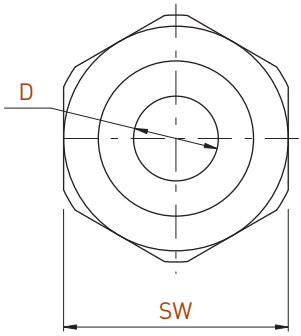

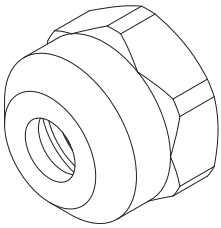

T (F)	L	D	SW	Art. N°
M6	6.5	3	8	**JN-M6-D3**
M8X1	8.5	4	11	**JN-M8X1-D4**
M10	11.5	6	12	**JN-M10-D6** new

Bague d'étanchéité
Dichtungsring
Sealing ring

JNG

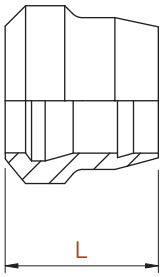

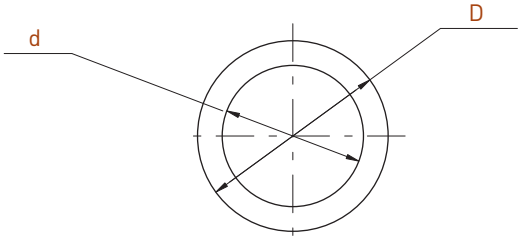

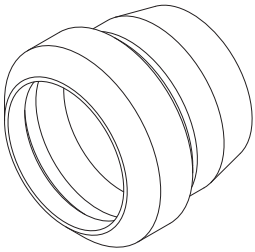

d	D	L	Art. N°
3	4	3.3	**JNG-D3**
4	5.5	4.5	**JNG-D4**
6	8.5	7	**JNG-D6** new

Banjos courts femelle
Kurzer Innengewindeadapter
Short female banjos

JCBF

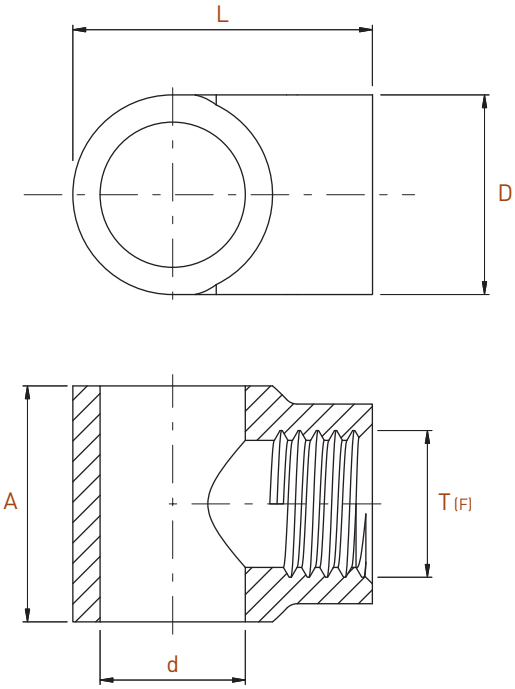

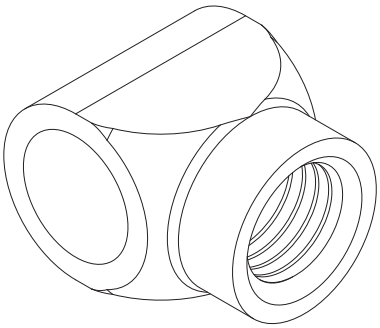

T (F)	A	L	d	D	Art. N°
M6	10	12.5	6	9	**JCBF-Ø6-M6**
M8X1	13	16.5	8	11	**JCBF-Ø8-M8X1**
	13	18.5	10	11	**JCBF-Ø10-M8X1**
BSP1/8	13	19.5	10	13	**JCBF-Ø10-BSP1/8**

Banjos courts mâle
Kurzer Aussengewindeadapter
Short male banjos

JCBM

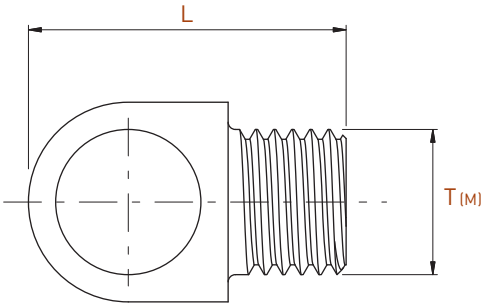

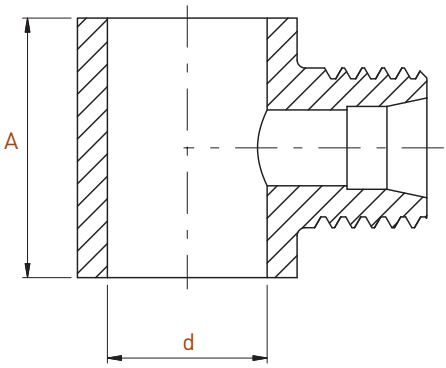

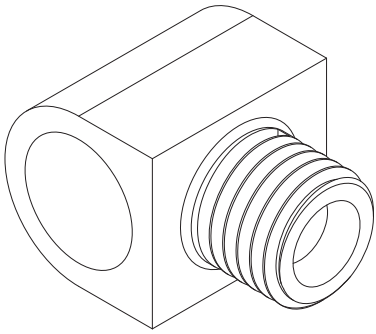

T (M)	A	L	d	Art. N°
M6	10	14	6	**JCBM-Ø6-M6**
M8X1	13	17.5	8	**JCBM-Ø8-M8X1**
	13	19.5	10	**JCBM-Ø10-M8X1**

Banjos longs droits femelle
Langer Innengewindeadapter
Long straight female banjos

JABF

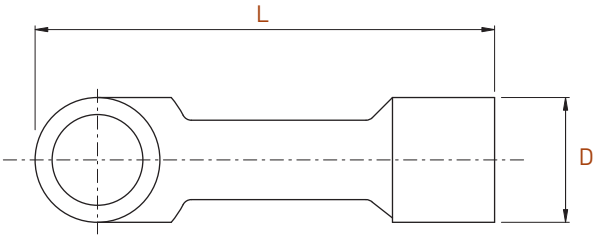

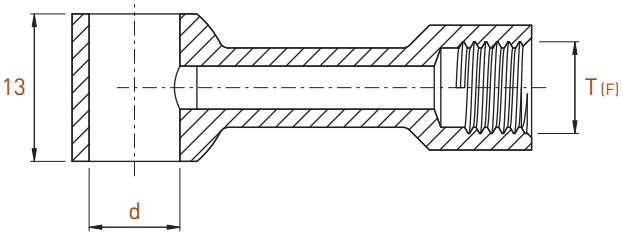

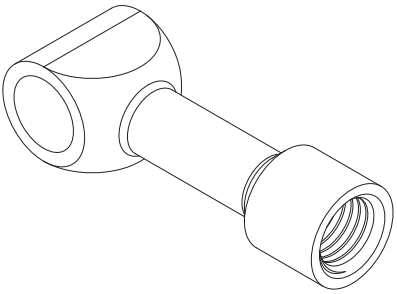

T (F)	A	L	d	D	Art. N°
M6	10	31.5	6	9	**JABF-Ø6-M6**
M8X1	13	40.5	8	11	**JABF-Ø8-M8X1**
	13	42.5	10	11	**JABF-Ø10-M8X1**
BSP1/8	13	42.5	10	13	**JABF-Ø10-BSP1/8**

Banjos longs coudés femelle
Adapter lang 45° Innengewinde
Long curved female banjos

JABF-45°

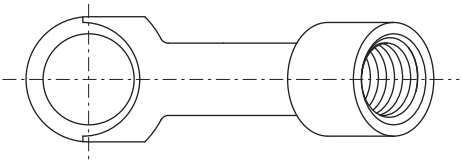

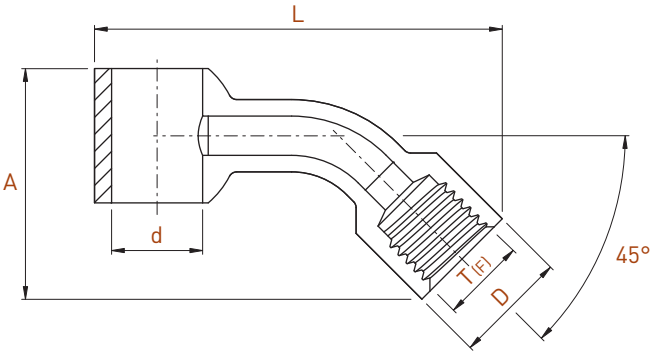

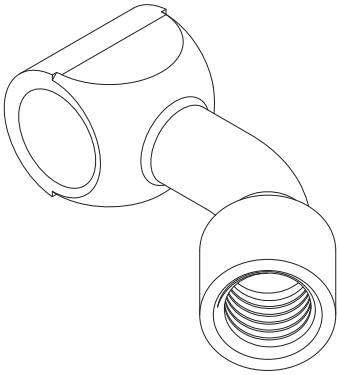

T (F)	A	L	d	D	Art. N°
M6	10	33	6	9	**JABF-Ø6-M6-45°**
M8X1	11.8	40	8	11	**JABF-Ø8-M8X1-45°**
	13	40.5	10	11	**JABF-Ø10-M8X1-45°**

Vis banjo
Hohlschrauben
Banjo screws

JEB

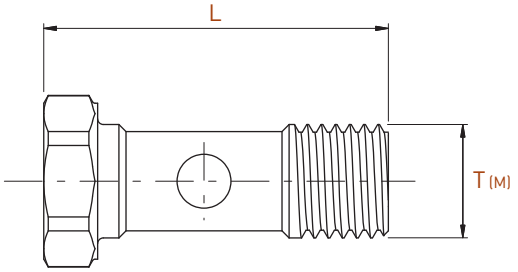

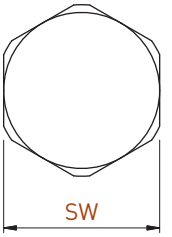

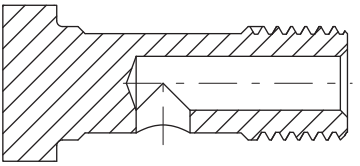

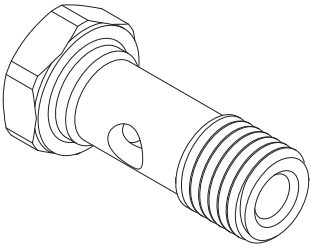

T (M)	L	SW	Art. N°
M5	18.3	8	**JEB-M5-L18**
M6	18.8	8	**JEB-M6-L19**
M8X1	24.3	11	**JEB-M8X1-L24**
BSP1/8	26	13	**JEB-BSP1/8-L26**

Vis banjo double
Hohlschrauben doppelt
Double banjo screws

JEB-DUO

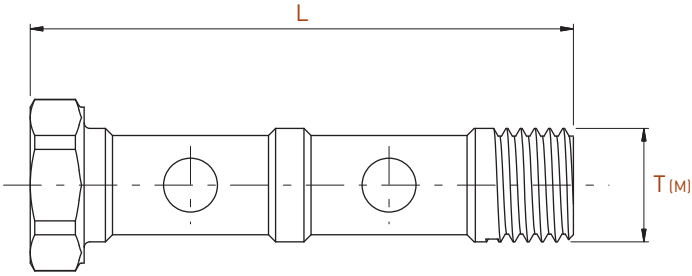

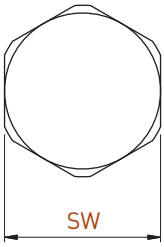

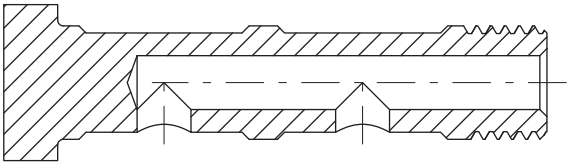

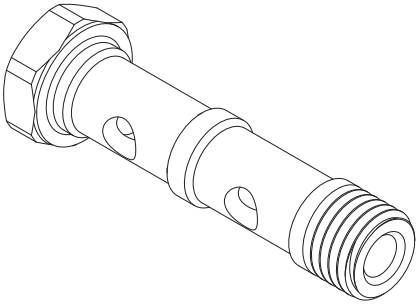

T (M)	L	SW	Art. N°
M6	29.8	8	**JEB-M6-L30-DUO**
M8X1	38.3	11	**JEB-M8X1-L38-DUO**
BSP1/8	40	13	**JEB-BSP1/8-L40-DUO**

Fiches de verrouillage
Verschlußstecker
Sealing connecting plugs

JVB

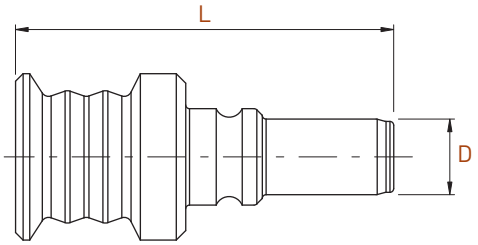

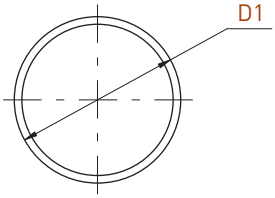

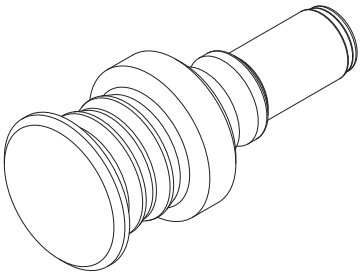

D	D1	L	Art. N°
4	8.8	20	**JVB-D4**
6	12	27	**JVB-D6**

Fiches de connexion
Innengewindestecker
Connecting plugs

JVF

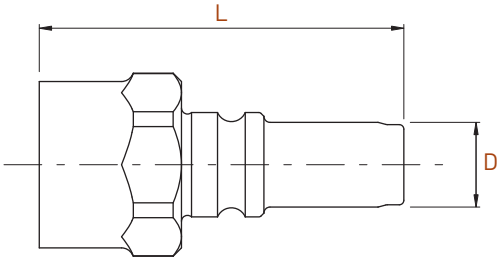

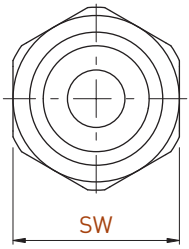

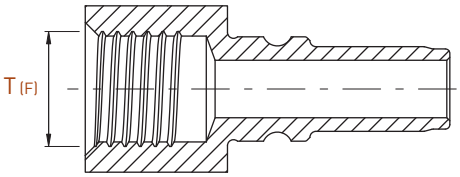

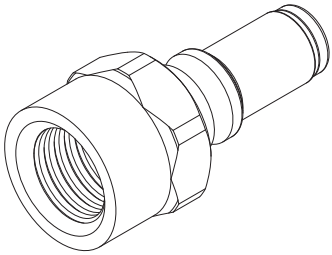

D	T (F)	L	SW	Art. N°
4	M6	18.3	8	**JVF-M6-D4**
6	M8X1	24	11	**JVF-M8X1-D6**
6	BSP1/8	25.5	11	**JVF-BSP1/8-D6**

Fiches de connexion fixes femelle
Innengewindestecker mit Verdrehsicherung
Female positionning connection plugs

JWF

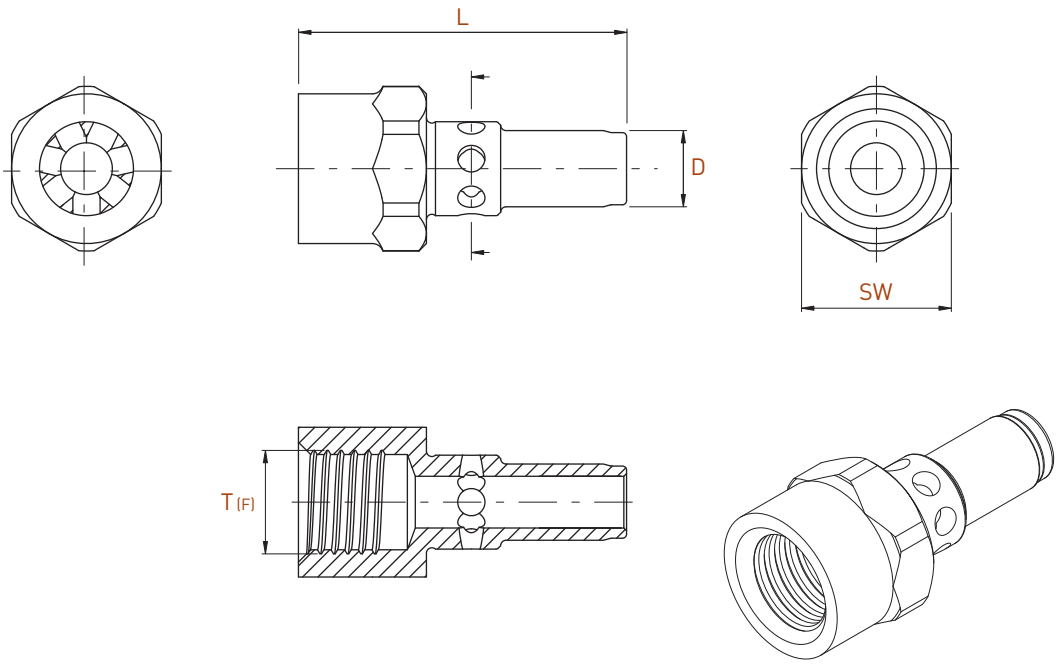

D	T (F)	L	SW	Art. N°
4	M6	18.3	8	**JWF-M6-D4**
6	M8X1	24	11	**JWF-M8X1-D6**

Fiches de connexion fixes mâle
Aussengewindestecker mit Verdrehsicherung
Male positionning connection plugs

JWM

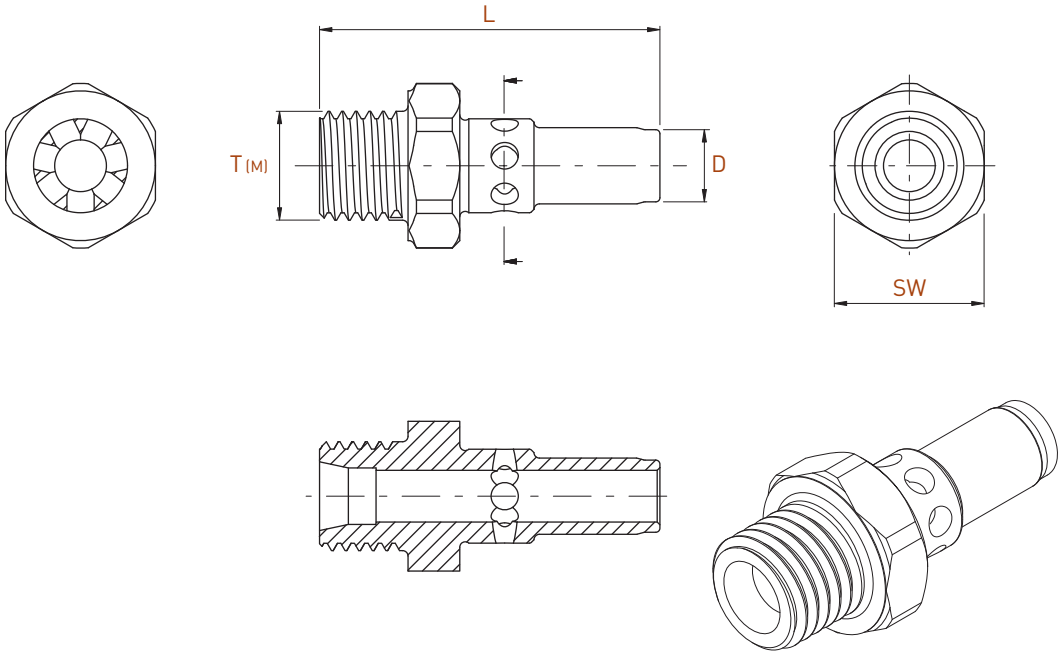

D	T (M)	L	SW	Art. N°
4	M6	18.3	8	**JWM-M6-D4**
6	M8X1	25	11	**JWM-M8X1-D6**

Blocs de distribution
Kühlmittelverteiler
Distribution blocks

JK

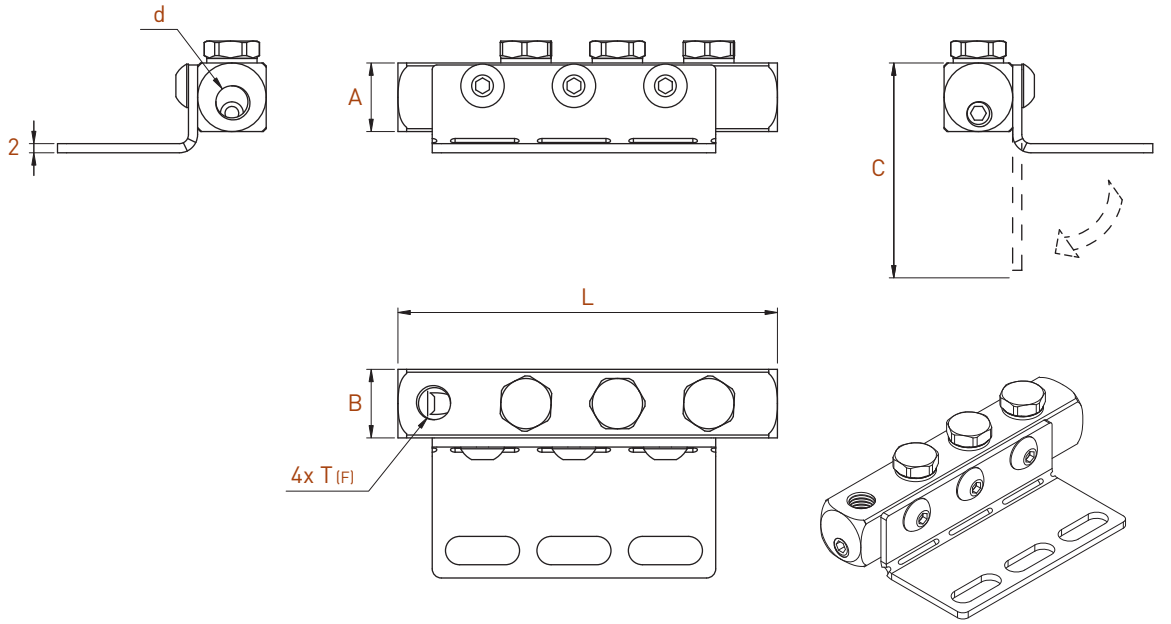

T (F)	A	B	C	d	L	Art. N°
M5	10	10	37	M5	62	**JK-M5-1010-4T**
M6	10	10	37	M6	62	**JK-M6-1010-4T**
M8X1	15	15	47	M8X1	83	**JK-M8X1-1515-4T**
BSP1/8	15	15	47	BSP1/8	83	**JK-BSP1/8-1515-4T**

Qty	Livré avec	Mitgeliefert	Supplied with
1	Plaque de serrage pliable	Faltbare Klemmplatte	Foldable clamping plate
3	Vis bombée	Linsenkopfschraube	Domed clamping Screw
3	Vis sans tête bouchon	Verschlußstopfen	Sealing screw
3	Joint d'étanchéité en cuivre	Kupferdichtungsringe	Copper sealing basket
1	Vis sans tête bouchon	Madenschraube	Grub screw

Bouchons d'étanchéité
Verschlußstopfen
Sealing plugs

JBB

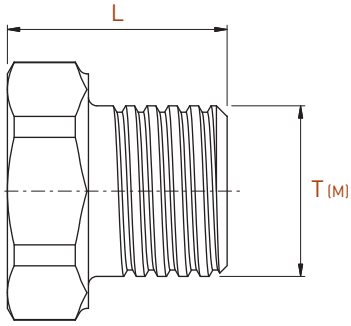

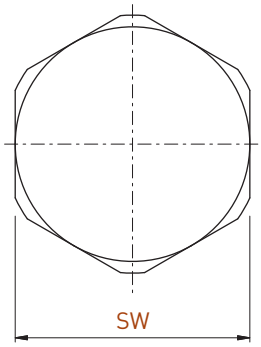

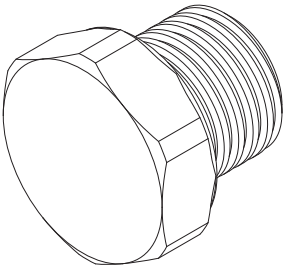

SW	T (M)	L	Art. N°
8	M5	7.3	**JBB-M5-L7.0**
8	M6	7.8	**JBB-M6-L8.0**
11	M8X1	10.3	**JBB-M8X1-L10.0**
11	BSP1/8	10.3	**JBB-BSP1/8-L10.0**

Kit articulé avec buse d'arrosage
Gelenkkit mit Kühlungsdüse
Articulated kit with coolant nozzle

JKIT-AR3

new

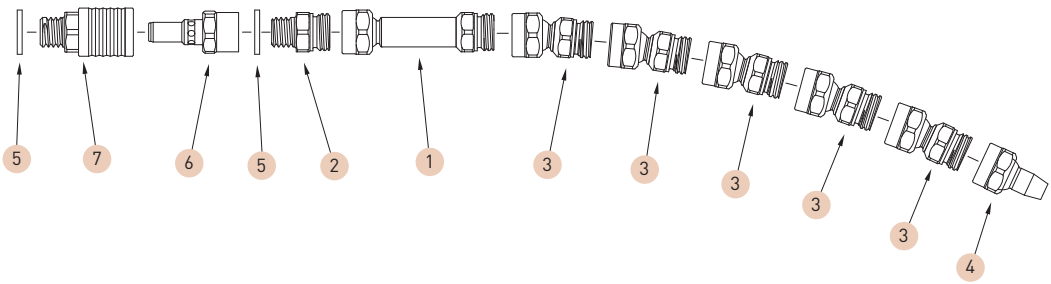

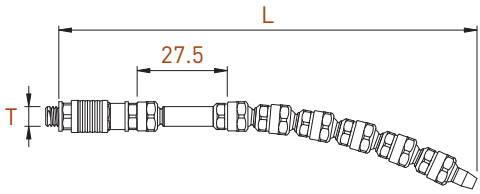

Ref	Qty	Kit composition
1	1	JAR3-L27.5
2	1	JRMM-AR3-M6-L3.0
3	5	JAR3-L12.5
4	1	JJ-AR3-D3-L9
5	2	JO-M6
6	1	JWF-M6-D4
7	1	JS-M6-D4

T (M)	L	Art. N°
M6	130	**JKIT-AR3-M6-D3-130**

Pression max	Couple de serrage Anzugsmoment Torque setting
150 bar (2.175psi)	**1.8 Nm**

Option recommandée Empfohlene Option Recommended option	Page Seite Page
C-AR3	16.45

Kit articulé avec buse d'arrosage
Gelenkkit mit Kühlungsdüse
Articulated kit with coolant nozzle

JKIT-AR6

new

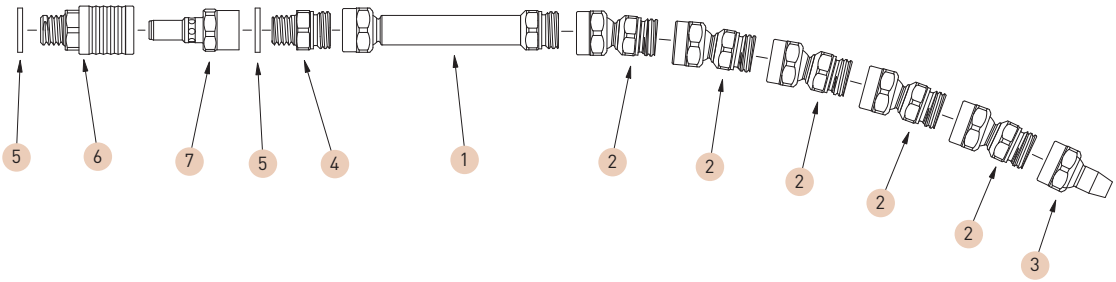

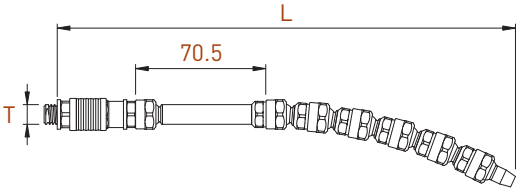

Ref	Qty	Kit composition
1	1	JAR6-L70.5
2	5	JAR6-L20.5
3	1	JJ-AR6-D6-L16
4	1	JRMM-AR6-M8X1-L4
5	2	JO-M8X1
6	1	JS-M8X1-D6
7	1	JWF-M8X1-D6

T (M)	L	**Art. N°**
M8X1	225	**JKIT-AR6-M8X1-D6-225**

Pression max	Couple de serrage Anzugsmoment Torque setting
100 bar (1.450 psi)	**6 Nm**

Option recommandée Empfohlene Option Recommended option	Page Seite Page
C-AR6	16.45

Kit tube en cuivre avec buse d'arrosage
Kit Kupferrohr mit Kühlungsdüse
Kit copper tube with coolant nozzle

JKIT-CU

new

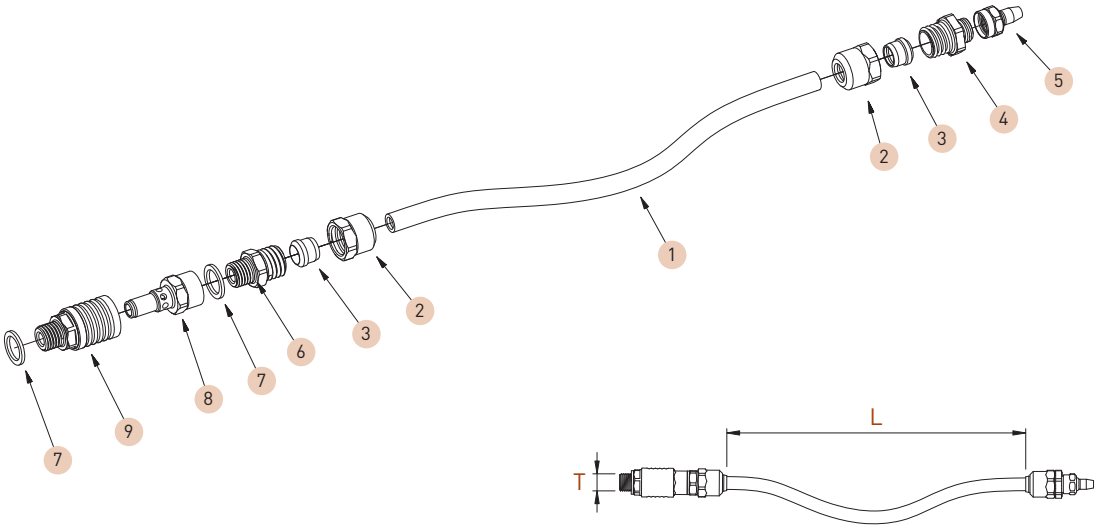

Ref	Qty	Kit composition
1	1	JT-CU
2	2	JN-M10-D6
3	2	JNG-D6
4	1	JRMM-AR3-M10-L3.0
5	1	JJ-AR3-D3-L9
6	1	JRMM-M10-M8X1-L3.5
7	2	JO-M8X1-D6
8	1	JWF-M8X1-D6
9	1	JS-M8X1-D6

T (M)	L	**Art. N°**
M8X1	305	**JKIT-CU-AR3-D3-M8X1-305**

Système articulé
Gelenksystem
Articulated system

JAR

new

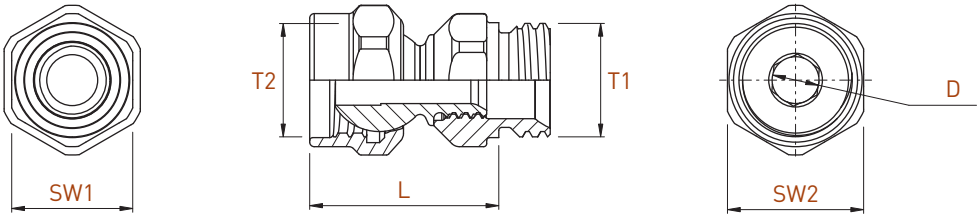

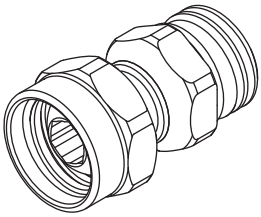

T1 (M)	T2 (F)	L	D	SW1	SW2	Art. N°
M7.5	M7.5	12.5	3	8	9	**JAR3-L12.5**
		27.5	3			**JAR3-L27.5**
		42.5	3			**JAR3-L42.5**
M13	M13	20.5	6	13	15	**JAR6-L20.5**
		45.5	6			**JAR6-L45.5**
		70.5	6			**JAR6-L70.5**

Connecteurs mâle/mâle
Anschlüsse Aussengewinde
Male connectors

JRMM-AR

new

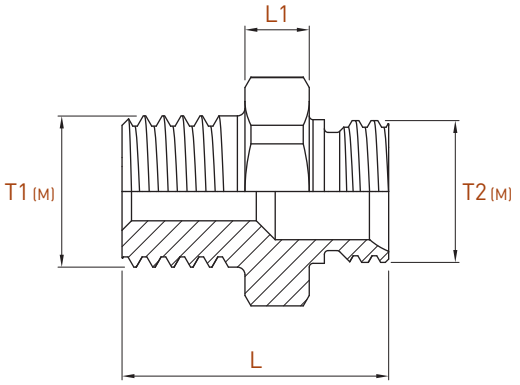

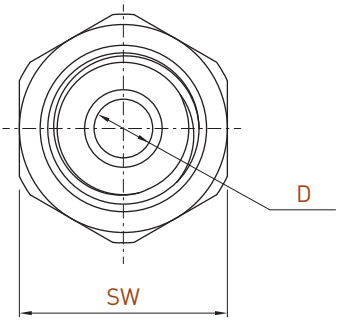

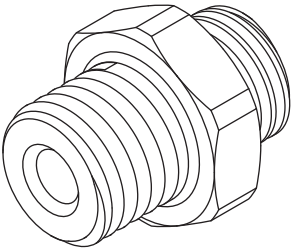

T1 (M)	T2 (M)	L	L1	D	SW	Art. N°
M6	M7.5	12	3	3	8	**JRMM-AR3-M6-L3.0**
M8X1	M7.5	14	3.5	3	11	**JRMM-AR3-M8X1-L3.5**
M10	M7.5	15	3	3	11	**JRMM-AR3-M10-L3.0**
M8X1	M13	4	17	6	13	**JRMM-AR6-M8X1-L4.0**
M10X1	M13	4	18	6	13	**JRMM-AR6-M10X1-L4.0**
BSP 1/8"	M13	4	18	6	13	**JRMM-AR6-BSP1/8-L4.0**

Buses
Düse
Nozzle

JJ-AR

new

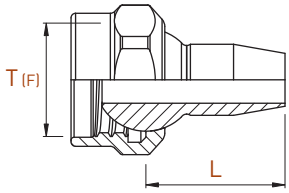

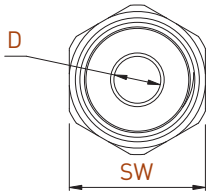

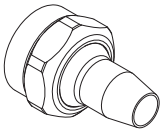

T (F)	L	D	SW	Art. N°
M7.5	9	3	9	**JJ-AR3-D3-L9**
M13	16	6	15	**JJ-AR6-D6-L16**

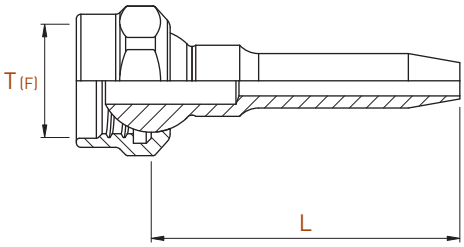

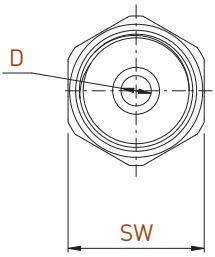

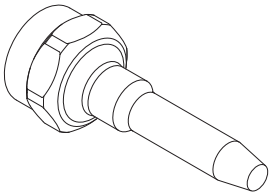

T (F)	L	D	SW	Art. N°
M7.5	20	2	9	**JJ-AR3-D2-L20**
M13	35	3	15	**JJ-AR6-D3-L35**

Buses
Düse
Nozzle

JJ-AR

new

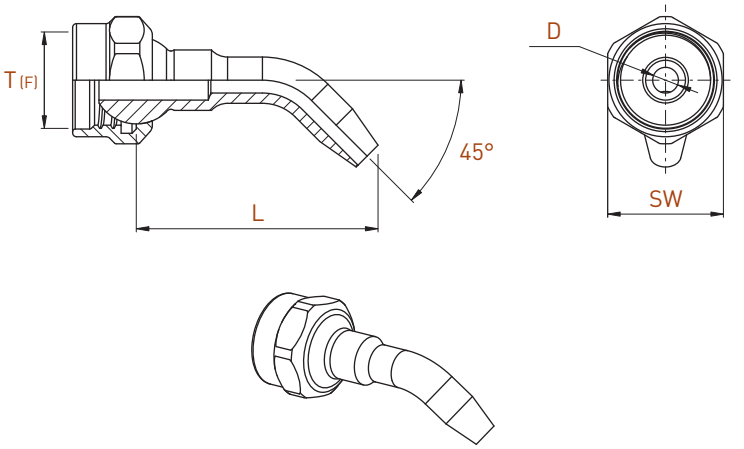

T (F)	L	D	SW	Art. N°
M7.5	19	2	9	**JJ-AR3-D2-L19-45°**
M13	23,5	6	15	**JJ-AR6-D6-L23.5-45°**

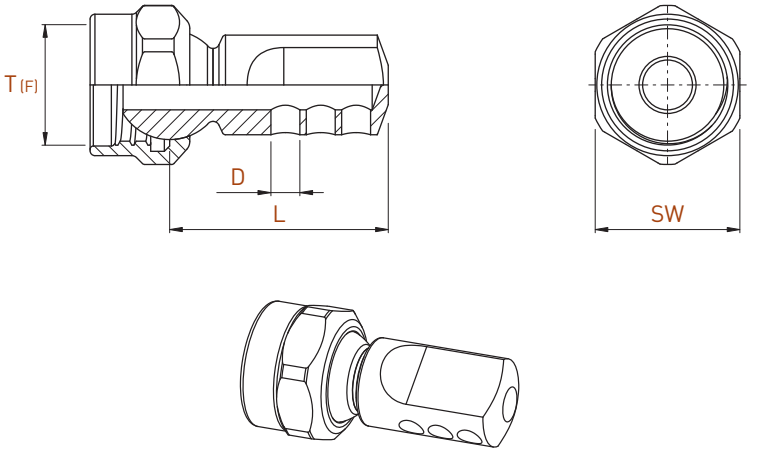

T (F)	L	D	SW	Art. N°
M7.5	15	1.8	9	**JJ-AR3-3XD1.8-L13.5**
M13	24	3.4	15	**JJ-AR6-3XD3.4-L24**

Appareil de cintrage
Biegegerät
Bending tool

JTB

new

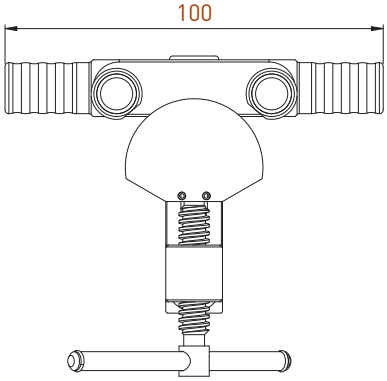

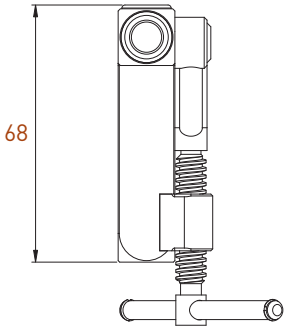

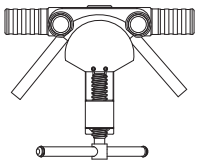

Art. N°
JTB-D6

Rubans d'étanchéité pour filetage
Gewindedichtbänder
Thread sealing tapes

TEF

Largeur Breite Width	Épaisseur Dicke Thickness	Longueur Länge Length	**Art. N°**
6 mm	0.1 mm	12 m	**TEF-6010**

Clés de serrage
Gabelschlüssel
Clamping keys

C

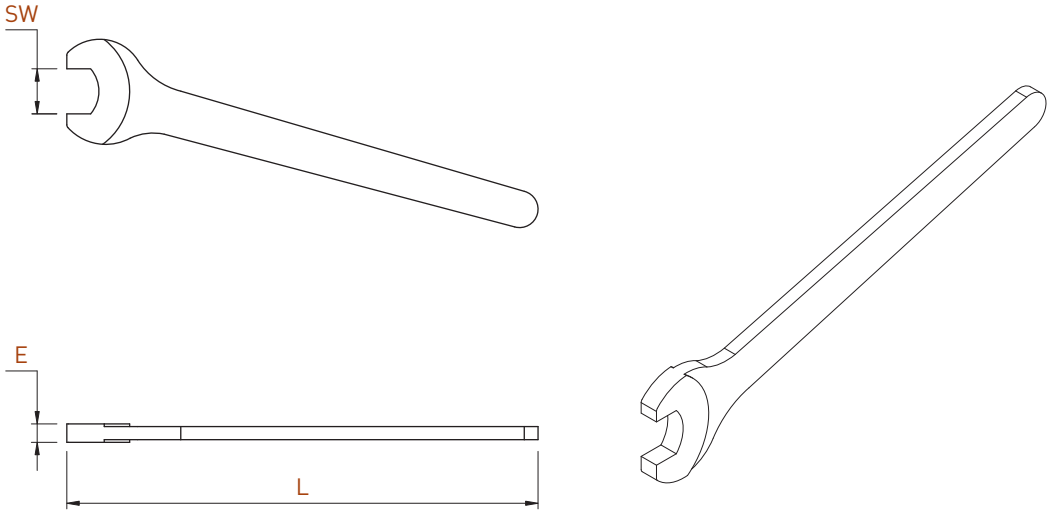

SW	E	L	Art. N°
8	2.5	90	**C-SW8-E2.5**
11	3.7	110	**C-SW11-E3.7**
13	5.8	130	**C-SW13-E5.8**
8	2.5	55	**C-AR3** new
9	3		
13	3	65	**C-AR6** new
15	4		